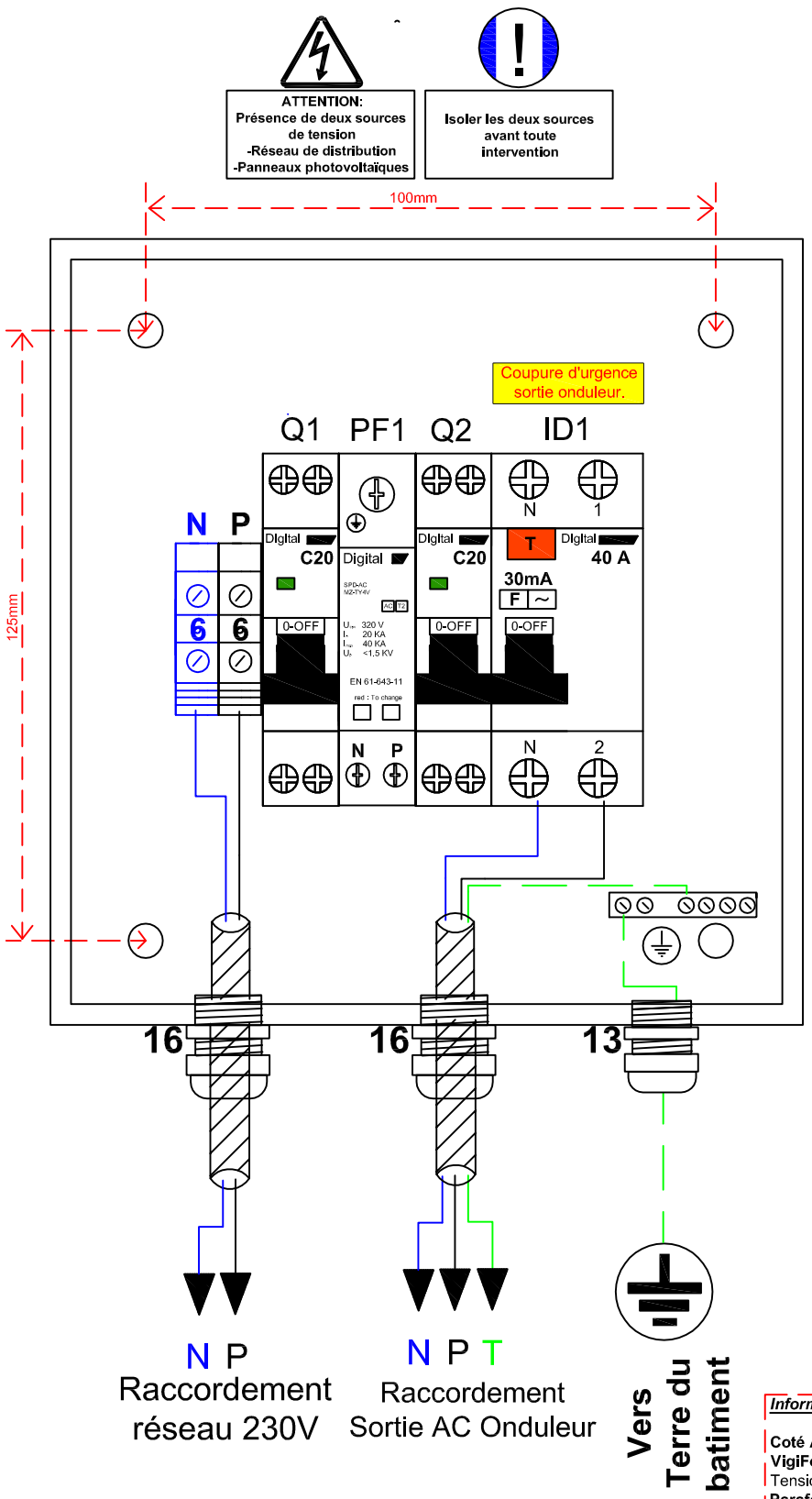

Informations Consuel.

Coté AC - Parafoudre DIGITAL SPD-AC / VigiFoudre 08102
Tension Un: **230VAC**
Parafoudre Type 2.
Capacité d'écoulement **In: 20 KAMP**
Déconnexion: **Externe In: 20A.**

-Q1: Disjoncteur Ph/N 20A protection parafoudre
-PF1: Parafoudre Type 2 AC
-Q2: Disjoncteur Ph/N 20A
-ID1: Intérupteur Différentiel 40A Type F 30mA

Danger Installation électrique!
Resserrer à la mise en service les connexions!
Puis péridoquement.
(Opérations à effectuer hors tension)

DESCRIPTION	DATE
COFFRET PV AC MONOPHASE 4.5KW, PROTECTION ONDULEUR 20A + PARAFOUDRE + DIFFERENTIEL 30mA TYPE F	2025
REFERENCE	**IND**
119305	1

Les personnes chargées de l'installation du produit et de la mise en service doivent avoir la qualification requise pour ce genre de travail : électricien agréé / certifié, ou technicien qualifié en maintenance .
Prière de respecter les normes de préventions des accidents en vigueur.
Passer les câbles des matériels à venir raccorder sur le coffret électrique par les passes-fils ou les presse-étoupes montés sur le coffret.
Il est nécessaire de raccorder le coffret électrique suivant le schéma fourni avec cette notice.
Ne pas raccorder plus de produits que normalement prévu sur le coffret. Le fait de raccorder plusieurs câbles de sections différentes sur une même borne peut entraîner un risque d'incendie.
Avant toute opération, il faut sectionner et consigner l'alimentation électrique du produit.